COPA PUMA TOREROS 2013 Primavera

～東京 / 杉並から世界へ！ 街クラブから世界へ！向けた大会を目指します～

●期間：2013 年 3 月 10 日～3 月 29 日　●会場：アミノバイタルフィールド

コパ・プーマ・トレーロス 実行委員会　事務局
住所：東京都中央区八重洲1-7-4　株式会社ファンルーツ
電話：03-3272-5761　FAX：03-3272-0812　メール：info@fctoreros.net　公式ホームページ：www.fctoreros.net

COPA PUMA TOREROS とは？

～コパ・プーマ・トレーロスは、“街クラブ発信の由緒ある国際サッカー大会”を目指します ～

海外では、街クラブが主催するサッカー大会が多く開催されております。それらの多くが由緒ある国際大会となっているものです。サッカーの礎を築いているのも街クラブ。街クラブこそがパワーを持ち続けることができれば、必然的にサッカー界も盛り上がり、子ども達の夢として繋がるでしょう。

「コパ・プーマ・トレーロス」は小学生1年生から6年生の少年、少女が参加するサッカー大会です。本大会では、単なる勝敗を追求するのではなく、他地域の仲間たち、世界中の国々の仲間たちと出会い、交流を育むことにより、サッカーファミリーの絆を深め、拡げていきたいと考えております。

2012年春は韓国からの招待チーム、Jリーグクラブ、街クラブなど総勢62チーム・約2,000名（選手、コーチ、保護者）に参加をして頂き、非常に大きな賑わいとなりました。2013年春においても、杉並区の子ども達をはじめ、海外招待クラブとして韓国、ドイツからチームを招き、国内のJリーグクラブ、街クラブなど総勢76チームがチャンピオンを目指して切磋琢磨致しました。

大会要項

◆名 称： COPA PUMA TOREROS 2013 PRIMAVERA
◆主 催： COPA PUMA TOREROS 実行委員会
◆特別協賛： プーマジャパン株式会社
◆協賛企業：
大塚製薬株式会社 、株式会社カンゼン 、株式会社木村屋總本店 、株式会社スクワッド（EL GORAZO）
株式会社ダブルデイ 、株式会社トライアク 、株式会社ハーモニー 、株式会社毎日コムネット 、JAPANサッカーカレッジ
東京アート株式会社 、東京スポーツ・レクリエーション専門学校 、東振化学株式会社 、ワイズアスリートサポート
◆後援： ドイツ連邦共和国大使館、公益財団法人 日独協会、駐日韓国大使館 韓国文化院、大韓蹴球協会 韓国幼少年蹴球連盟
◆企画・運営： FCトレーロス、株式会社ファンルーツ
◆大会企画・運営：
◎大会責任者： 平野 淳　◎大会実行委員長： 丸山 浩司　◎大会実行副委員長： 佐藤靖之、綿貫一成
◎大会営業責任者： 永来紀代太　◎エンターテイメントグループ責任者： 高橋翼
◎マネージメントグループ責任者： 森田陽子
◎大会実行委員： 和賀崇、加賀見健介、佐々木直人、横山大悟、新井一史、近藤友希、赤堀大介、伊藤龍、佐藤由将、菊池篤
マルキーニョ、荒沙耶香、鈴木沙由理、柳明基
◎大会公式フォトグラファー： 石島道彦　◎パンフレットデザイン： 東本正樹　◎パンフレット制作： 高山洋介（scrapring）
◆開催日：
◎ U8の部 / 2012年3月10日（土）　◎ U9の部 / 2012年3月26日（火）
◎ U10の部 / 2012年3月26日（火）　◎ U11の部 / 2012年3月29日（金）
◎ U12の部 / 2012年3月27日（水）～28日（木）
◆会場： アミノバイタルフィールド（東京都調布市）
◆事務局：
COPA PUMA TOREROS 実行委員会
（住所）〒103-0028 東京都中央区八重洲1-7-4 株式会社ファンルーツ内
（電話）03-3272-5761 （メール）info@fctoreros.net
（URL）http://www.fctoreros.net/copatoreros.htm

ご協賛企業様 によるサポート

プーマジャパン株式会社様

PUMA Jr. CAT Program として3種類のアトラクションに加え、シューズの試し履きを実施。また、会場演出のサポートも頂きました。

ご協賛企業様 によるサポート

東京アート株式会社 様

参加賞（あずみ野湧水）を全選手にご提供、ご協賛金を頂きました。

大塚製薬株式会社 様

参加賞（スクイズボトル）を全選手にご提供頂きました。

ご協賛企業様 によるサポート

JAPANサッカーカレッジ様
U12大会において学生による審判派遣をして頂きました。

東京スポーツ・レクリエーション専門学校 様
トレーナーステーションを設け、選手の身体のケアをサポートして頂きました。

木村屋総本店株式会社 様
大会において参加選手、保護者にパンをご提供頂きました。

株式会社カンゼン 様
ジュニサカHP上にて大会ページを作成、優勝チームへ雑誌を贈呈頂きました。

COPA PUMA TOREROS
2013 Primavera
www.fctoreros.net

ご協賛企業様 によるサポート

エルゴラッソ 様

エルゴラッソ誌において事前告知をして頂きました。 3/9号、3/12号、3/14号、3/16号

株式会社トライアクト 様

参加クラブへ新DVD「パーフェクトサッカーアカデミー」をご提供頂きました。

◆ その他ご協賛頂きました企業様 ◆

株式会社ダブルデイ

株式会社ハーモニー

株式会社毎日コムネット

東京アート株式会社

東振化学株式会社

ワイズアスリートサポート

皆さまのご協力を心より感謝申し上げます。

U12 大会 結果　～予選リーグ～

〔日　程〕 2013年3月27日（水）～28日（木）
〔会　場〕 アミノバイタルフィールド（東京都調布市西町326-3）
〔参加クラブ〕
- 1. Jugend-Fußball-Schule Köln（ドイツ）
- 韓国・全国大会優勝チーム（韓国）
- ヴァンフォーレ甲府U-12（山梨県）
- 大宮アルディージャジュニア（埼玉県）
- NPO FCパーシモン（神奈川県）
- FCトレーロス（杉並区）
- 鹿島アントラーズジュニア（茨城県）
- 柏レイソル（千葉県）
- 川崎フロンターレ（神奈川県）
- 東京ヴェルディ（稲城市）
- 東京都第4ブロックトレセン（杉並区）
- バディーサッカークラブ（神奈川県）
- 府ロクサッカークラブ（府中市）
- ベガルタ仙台（宮城県）
- 三菱養和調布（調布市）
- 横浜F・マリノスプライマリー（神奈川県）

〔大会形式〕
- 8人制。
- 予選リーグの後、順位トーナメントを実施。
- オフサイドライン制。

グループA	トレーロス	バディー	東京V	柏	勝点	得失	順位
トレーロス	☆	0－1	0－2	0－9	0	−12	4
バディー	1－0	☆	0－2	2－5	3	−4	3
東京ヴェルディ	2－0	2－0	☆	1－1	7	4	2
柏レイソル	9－0	5－2	1－1	☆	7	12	1

グループB	ケルン	府ロク	鹿島	川崎	勝点	得失	順位
ケルン	☆	1－0	1－1	1－0	7	2	2
府ロク	0－1	☆	1－6	1－6	0	−11	4
鹿島アントラーズ	1－1	6－1	☆	1－0	7	6	1
川崎フロンターレ	0－1	6－1	0－1	☆	3	3	3

グループC	韓国	三菱養和調布	横浜M	甲府	勝点	得失	順位
韓国	☆	0－0	0－0	1－0	5	1	1
三菱養和調布	0－0	☆	0－4	0－0	2	−4	4
横浜Fマリノス	0－0	4－0	☆	0－1	4	3	2
ヴァンフォーレ甲府	0－1	0－0	1－0	☆	4	0	3

グループD	東京第4BTC	パーシモン	仙台	大宮	勝点	得失	順位
東京第4ブロック	☆	0－3	0－3	1－1	1	−6	4
パーシモン	3－0	☆	0－3	0－1	3	−1	3
ベガルタ仙台	3－0	3－0	☆	0－0	7	6	1
大宮アルディージャ	1－1	1－0	0－0	☆	5	1	[illegible]

U12 大会 結果　～順位決定トーナメント～

※1-8位 決定戦

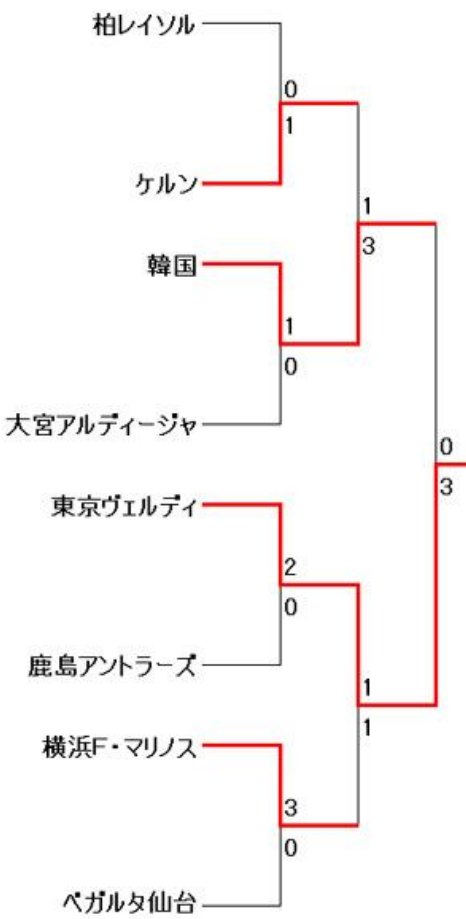

CHAMPION

東京ヴェルディ

優勝した東京ヴェルディジュニアは、2013年8月下旬に韓国にて開催される『慶州国際ユースサッカー大会』の出場権を獲得となりました。

※9-16位 決定戦

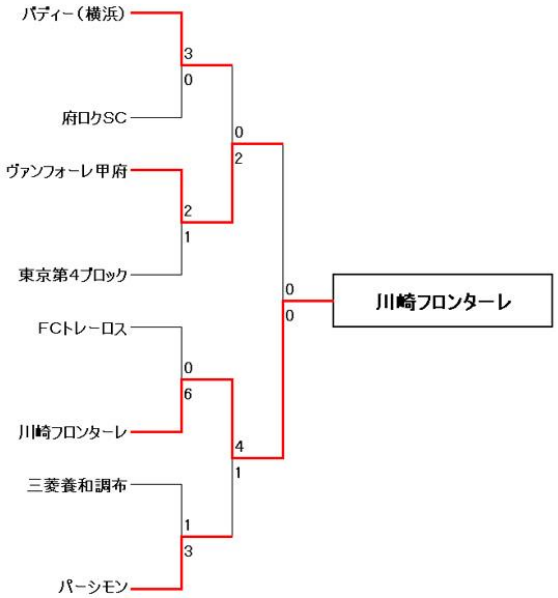

COPA PUMA TORERO
2013 Primavera
www.fctoreros.net

U12 大会 風景

PUMA
パーフェクトサッカーアカデミー
POCARI SWEAT
the Football Journal ELGOLAZO
HARMONY
JAPANサッカーカレッジ
シューターサッカーを楽しもう
Y's Athlete Support Inc.
TOKYO ART
サッカー大会.com
東京スポーツレクリエーション専門学校

COPA PUMA TOREROS
2013 Primavera
www.fctoreros.net

U12 大会 風景

COPA PUMA TOREROS
2013 Primavera
www.fctoreros.net

PUMA
パーフェクトサッカーアカデミー
POCARI SWEAT
the Football Journal ELGOLAZO
HARMONY
JAPANサッカーカレッジ
シューターサッカーを応援しよう
Y's Athlete Support Inc.
TOKYO ART
サッカー大会.com
東京スポーツレクリエーション専門学校

国際交流 （ケルン来日 ～ ホームステイ）

PUMA
パーフェクトサッカーアカデミー
POCARI SWEAT
the Football Journal ELGOLAZO
HARMONY
JAPANサッカーカレッジ
シューターサッカーを応援しよう
Y's Athlete Support Inc.
TOKYO ART
サッカー大会.COM
東京スポーツレクリエーション専門学校

U11 大会 結果 ～予選リーグ～

〔日 程〕 2013年3月29日（金）
〔会 場〕 アミノバイタルフィールド（東京都調布市西町326-3）
〔参加クラブ〕
- Vamos福島ホワイトリバーフットボールクラブ（福島県）
- FCコリア（杉並区）
- FCトレーロス（杉並区）
- 鹿島アントラーズつくば（茨城県）
- 川崎フロンターレ（神奈川県）
- 世田谷バディ（世田谷区）
- トッカーノ（世田谷区）
- 府ロクサッカークラブ（府中市）
- 横河武蔵野フットボールクラブジュニア（武蔵野市）
- 横浜F・マリノスプライマリー（神奈川県）
- レジスタFC（埼玉県）
- 和田ブルドッグ（杉並区）

〔大会形式〕
- 8人制。
- 予選リーグの後、順位トーナメントを実施。
- オフサイドライン制。

Aグループ	トレーロス	バディ(世田谷)	鹿島つくば	勝点	得失	順位
FCトレーロス	☆	0-0	0-3	1	-3	3
バディ(世田谷)	0-0	☆	0-0	2	0	2
鹿島つくば	3-0	0-0	☆	4	3	1

Bグループ	横河武蔵野	コリア	レジスタ	勝点	得失	順位
横河武蔵野	☆	3-0	1-2	3	2	2
FCコリア	0-3	☆	0-2	0	-5	3
レジスタFC	2-1	2-0	☆	6	3	1

Cグループ	トッカーノ	ブルドック	F・マリノス	勝点	得失	順位
トッカーノ	☆	2-0	0-2	3	0	2
和田ブルドック	0-2	☆	0-1	0	-3	3
横浜F・マリノス	2-0	1-0	☆	6	3	1

Dグループ	VAMOS	府ロク	フロンターレ	勝点	得失	順位
VAMOS福島	☆	0-6	0-5	0	0	3
府ロクSC	6-0	☆	1-6	3	7	2
川崎フロンターレ	5-0	6-1	☆	6	11	1

U11 大会 結果　～順位決定トーナメント～

※1-4位 決定戦

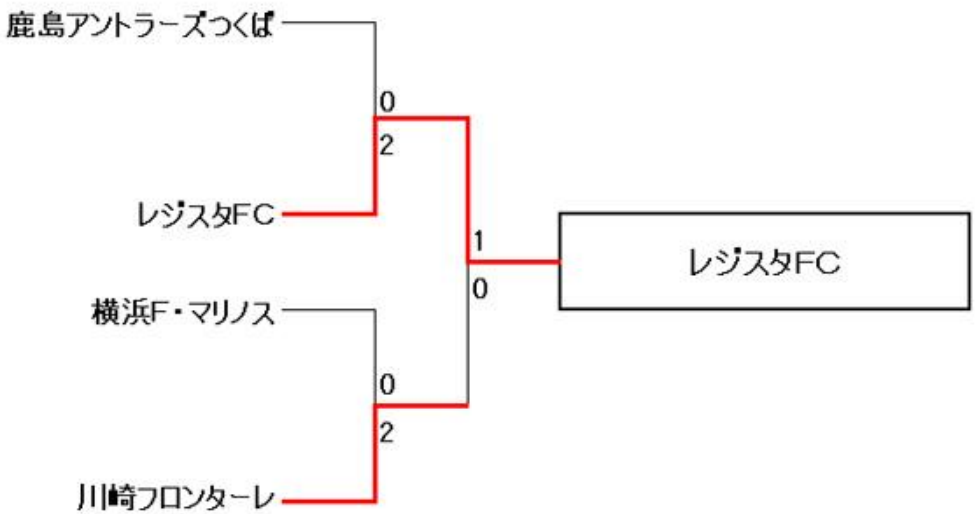

CHAMPION

※5-8位 決定戦

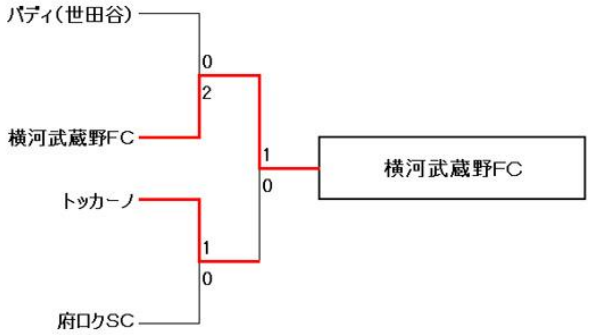

※9-12位 決定戦

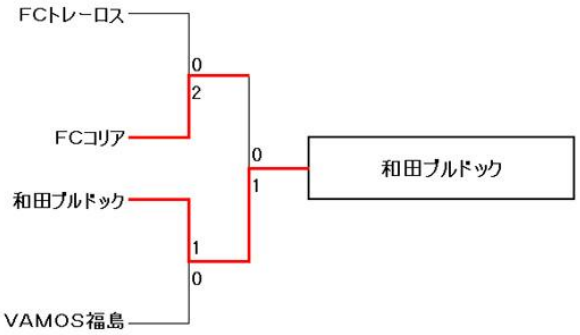

COPA PUMA TOREROS
2013 Primavera
www.fctoreros.net

U11 大会 風景

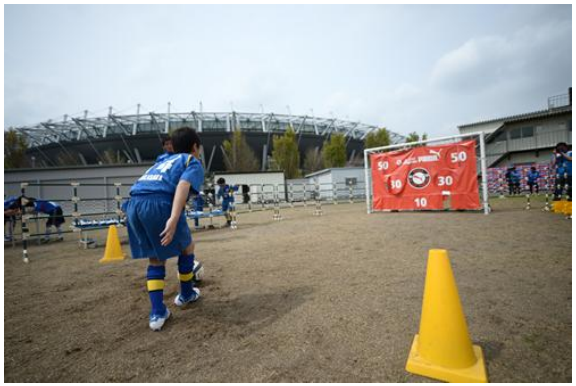

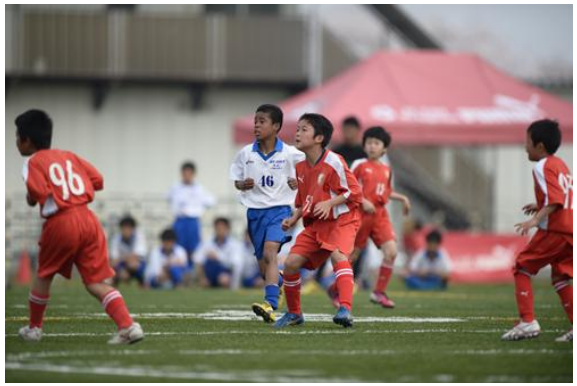

PUMA
パーフェクトサッカーアカデミー
POCARI SWEAT
the Football Journal ELGOLAZO
HARMONY
JAPANサッカーカレッジ
シューターサッカーを応援しよう
Y's Athlete Support Inc.
TOKYO ART
サッカー大会.com
東京スポーツレクリエーション専門学校

COPA PUMA TOREROS
2013 Primavera
www.fctoreros.net

U11 大会 風景

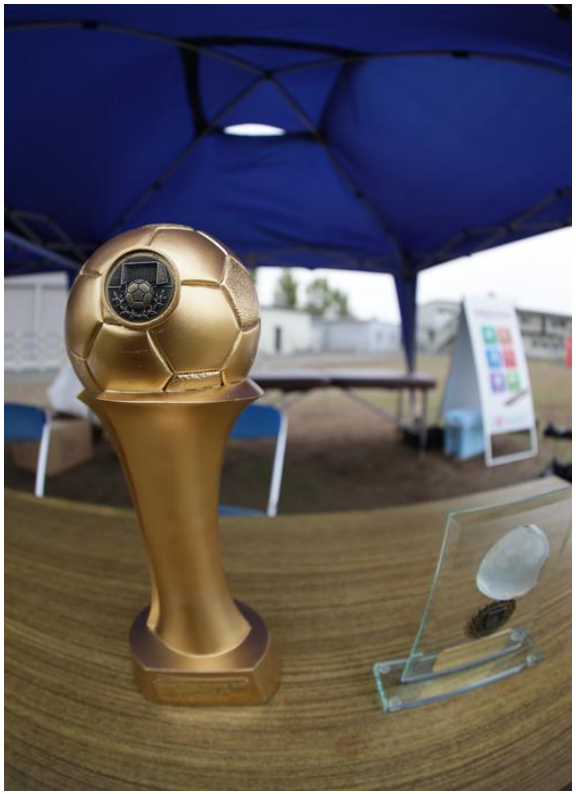

PUMA
パーフェクトサッカーアカデミー
POCARI SWEAT
the Football Journal ELGOLAZO
HARMONY
JAPANサッカーカレッジ
シューターサッカーを応援しよう
Y's Athlete Support Inc.
TOKYO ART
サッカー大会.com
東京スポーツレクリエーション専門学校

U10 大会 結果　～予選リーグ～

〔日　程〕 2013年3月26日（火）
〔会　場〕 アミノバイタルフィールド（東京都調布市西町326-3）
〔参加クラブ〕
- FC FUTURO（神奈川県）
- FCトレーロス（杉並区）
- P.S.T.C.LONDRINA SF（神奈川県）
- あざみ野FC（神奈川県）
- ヴァンフォーレ甲府U-12（山梨県）
- クリアージュフットボールクラブ（足立区）
- 桜町スポーツクラブ（世田谷区）
- シルクロードサッカークラブ（八王子市）
- 杉十小サッカークラブ（杉並区）
- トレドSCあきる野（あきる野市）
- 浜田山ジュニアサッカークラブ（杉並区）
- 町田JFC（町田市）
- 馬橋フットボールクラブ（杉並区）
- MIP（世田谷区）
- 横浜F・マリノスプライマリー（神奈川県）
- ラスカル千駄木（文京区）

〔大会形式〕
- 6人制。
- 予選リーグの後、順位トーナメントを実施。
- オフサイドライン制。

グループA	FCトレーロス	トレドあきる野	桜町SC	ヴァンフォーレ甲府	勝点	得失	順位
FCトレーロス	☆	2－1	1－0	2－2	7	2	1
トレドあきる野	1－2	☆	0－3	1－1	1	−4	4
桜町SC	0－1	3－0	☆	1－3	3	0	3
ヴァンフォーレ甲府	2－2	1－1	3－1	☆	5	2	2

グループB	杉十小SC	クリアージュ	LONDORINA	あざみ野FC	勝点	得失	順位
杉十小SC	☆	0－0	1－0	1－3	4	−1	3
クリアージュ	0－0	☆	0－1	0－1	1	−2	4
LONDORINA	0－1	1－0	☆	1－0	6	1	2
あざみ野FC	3－1	1－0	0－1	☆	6	2	1

グループC	MIP	浜田山ＪＳＣ	シルクロード	横浜Fマリノス	勝点	得失	順位
MIP	☆	0－0	0－6	1－6	1	−11	3
浜田山ＪＳＣ	0－0	☆	0－2	0－9	0	−11	4
シルクロード	6－0	2－0	☆	0－4	6	4	2
横浜Fマリノス	6－1	9－0	4－0	☆	9	18	1

グループD	馬橋FC	ラスカル千駄木	町田JFC	FUTURO	勝点	得失	順位
馬橋FC	☆	1－2	0－4	0－12	0	−17	4
ラスカル千駄木	2－1	☆	0－4	1－3	3	−5	3
町田JFC	4－0	4－0	☆	1－2	6	7	2
FUTURO	12－0	3－1	2－1	☆	9	14	1

U10 大会 結果　～順位決定トーナメント～

※1-4位 決定戦

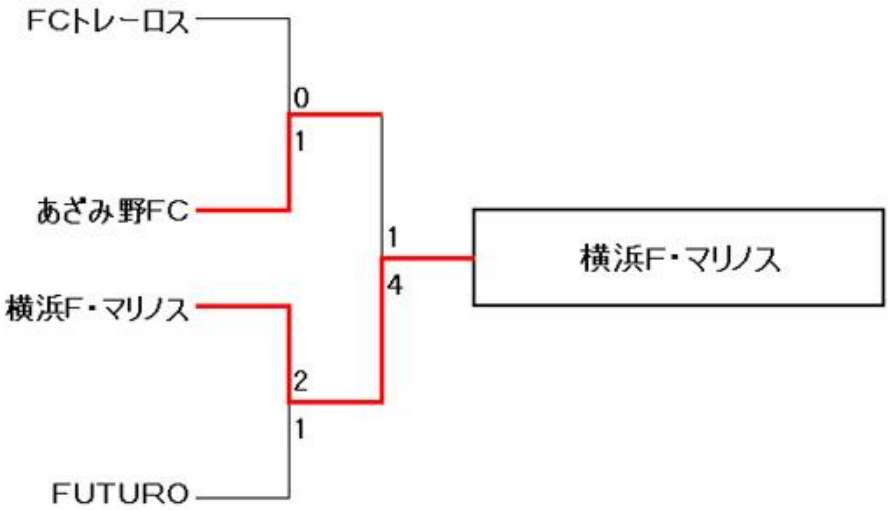

CHAMPION

※5-8位 決定戦

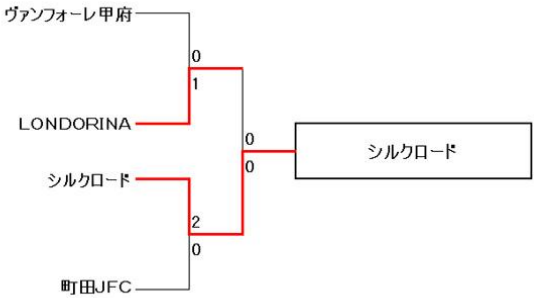

※9-12位 決定戦

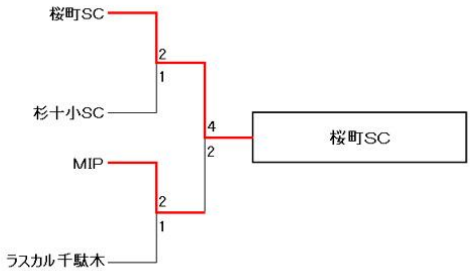

※13-16位 決定戦

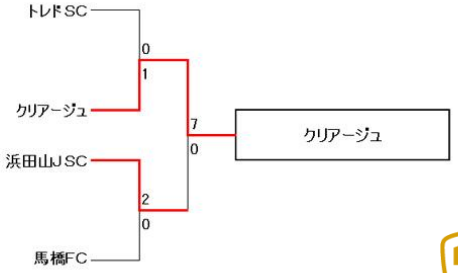

COPA PUMA TORERos
2013 Primavera
www.fctoreros.net

U10 大会 風景

COPA PUMA TOREROS
2013 Primavera
www.fctoreros.net

U10 大会 風景

PUMA
パーフェクトサッカーアカデミー
POCARI SWEAT
the Football Journal ELGOLAZO
HARMONY
JAPANサッカーカレッジ
シューターサッカーを応援しよう
Y's Athlete Support Inc.
TOKYO ART
サッカー大会.com
東京スポーツレクリエーション専門学校

COPA PUMA TOREROS
2013 Primavera
www.fctoreros.net

U9 大会 結果　～予選リーグ～

〔日　程〕 2013年3月26日（火）
〔会　場〕 アミノバイタルフィールド（東京都調布市西町326-3）
〔参加クラブ〕
- FC大泉学園（練馬区）
- FCトレーロス（杉並区）
- 荻小サッカークラブ（杉並区）
- NPO ACラゾーレ（神奈川県）
- SCHフットボールクラブ（神奈川県）
- コスモSC川越（埼玉県）
- スポーツクラブシクス（新宿区）
- 第一サッカースポーツクラブ
- 高三サッカークラブ（杉並区）
- ティガー相模原FC（神奈川県）
- ドルフィンキッズ（多摩市）
- とんぼ（新宿区）
- 中野島フットボールクラブ（神奈川県）
- ファンルーツアカデミー（中央区）
- 馬橋フットボールクラブ（杉並区）
- 横浜F・マリノスプライマリー（神奈川県）

〔大会形式〕
- 6人制。
- 予選リーグの後、順位トーナメントを実施。
- オフサイドライン制。

グループA	FCトレーロス	FC大泉学園	ドルフィンキッズ	ティガー相模原	勝点	得失	順位
FCトレーロス	☆	1－0	2－2	3－1	7	3	1
FC大泉学園	0－1	☆	2－1	2－0	6	2	2
ドルフィンキッズ	2－2	1－2	☆	2－1	4	0	3
ティガー相模原	1－3	0－2	1－2	☆	0	−5	4

グループB	横浜Fマリノス	荻小SC	第一SSS	中野島FC	勝点	得失	順位
横浜Fマリノス	☆	5－0	5－0	2－0	9	12	1
荻小SC	0－5	☆	0－2	0－12	0	−19	4
第一SSS	0－5	2－0	☆	0－4	3	−7	3
中野島FC	0－2	12－0	4－0	☆	6	14	2

グループC	ファンルーツ	高三SC	とんぼ	SCHFC	勝点	得失	順位
ファンルーツ	☆	0－1	2－0	0－7	3	−6	3
高三SC	1－0	☆	5－1	0－8	6	−3	2
とんぼ	0－2	1－5	☆	0－8	0	−14	4
SCHFC	7－0	8－0	8－0	☆	9	19	1

グループD	馬橋FC	SCシクス	ACラゾーレ	コスモSC川越	勝点	得失	順位
馬橋FC	☆	0－4	1－5	0－8	0	−16	4
SCシクス	4－0	☆	0－2	2－3	3	1	3
ACラゾーレ	5－1	2－0	☆	1－4	6	3	2
コスモSC川越	8－0	3－2	4－1	☆	9	12	1

U9 大会 結果　～順位決定トーナメント～

※1-4位 決定戦

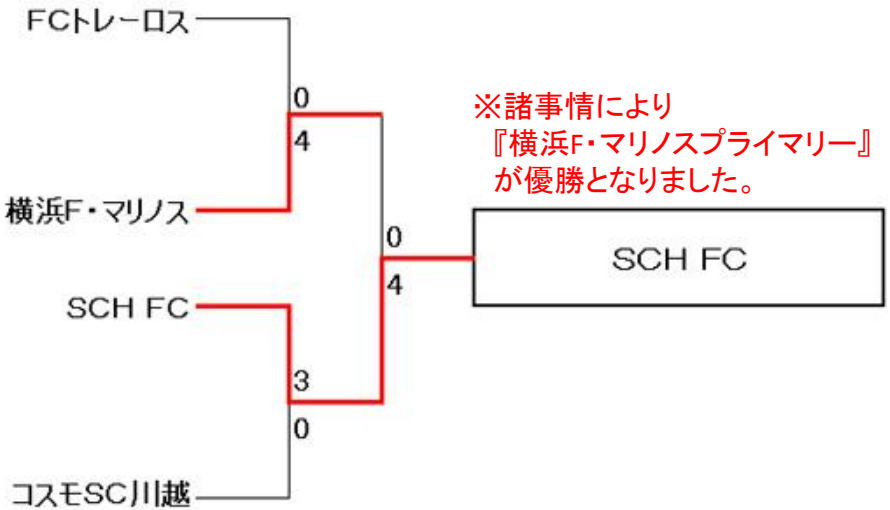

※諸事情により
『横浜F・マリノスプライマリー』
が優勝となりました。

CHAMPION

※5-8位 決定戦

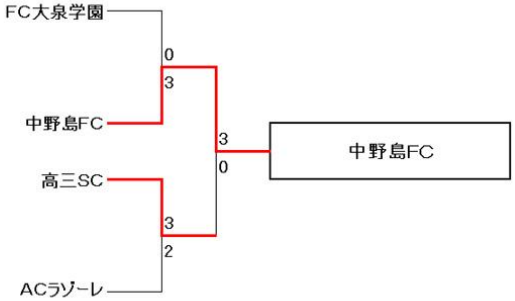

※9-12位 決定戦

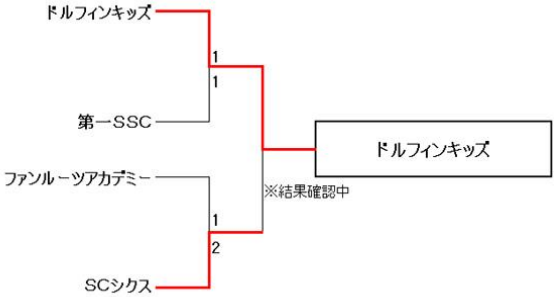

※13-16位 決定戦

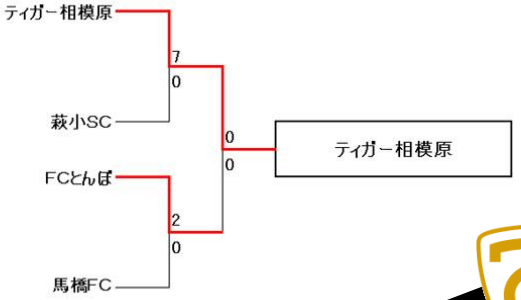

U9 大会 風景

PUMA
パーフェクトサッカーアカデミー
POCARI SWEAT
the Football Journal ELGOLAZO
HARMONY
JAPANサッカーカレッジ
シューターサッカーを楽しもう
Y's Athlete Support Inc.
TOKYO ART
サッカー大会.com
東京スポーツレクリエーション専門学校

COPA PUMA TORERO
2013 Primavera
www.fctoreros.net

U9 大会 風景

U8 大会 結果　～予選リーグ～

〔日 程〕 2013年3月10日（日）
〔会 場〕 アミノバイタルフィールド（東京都調布市西町326-3）
〔参加クラブ〕
- 井荻サッカークラブ（杉並区）
- FC FUTURO（神奈川県）
- FCレパードジュニア（板橋区）
- FC WASEDA（新宿区）
- FCトレーロス（杉並区）
- NPO FCパーシモン（神奈川県）
- コスモSC川越（埼玉県）
- バディーサッカークラブ（神奈川県）
- 浜田山ジュニアサッカークラブ（杉並区）
- ファンルーツアカデミー（中央区）
- プーマサッカースクール（品川区）
- 西田フットボールクラブ（杉並区）
- 千葉サッカークラブ（千葉県）
- NITORO（小平市）
- 武蔵野ウィングスサッカークラブ（武蔵野市）
- 紋蔵庵FQ（埼玉県）

〔大会形式〕
- 6人制。
- 予選リーグの後、順位トーナメントを実施。
- オフサイドなし。

Aグループ	トレーロス	ウイングス	レパード	コスモ	勝点	得失	順位
FCトレーロス	☆	8－1	0－4	2－2	4	3	3
武蔵野ウイングス	1－8	☆	0－7	0－8	0	-22	4
FCレパード	4－0	7－0	☆	3－0	9	14	1
コスモSC川越	2－2	8－0	0－3	☆	4	5	2

Bグループ	プーマ	浜田山	WASEDA	バディー(横浜)	勝点	得失	順位
プーマ	☆	1－0	0－1	1－10	3	-9	3
浜田山JSC	0－1	☆	0－1	0－8	0	-10	4
WASEDA	1－0	1－0	☆	0－3	6	-1	2
バディー(横浜)	10-1	8－0	3－0	☆	9	20	1

Cグループ	ファンルーツ	井荻	紋蔵庵	パーシモン	勝点	得失	順位
ファンルーツアカデミー	☆	7－0	1－5	0－8	3	-5	3
井荻SC	0－7	☆	0－6	0－11	0	-24	4
紋蔵庵FQ	5－1	6－0	☆	1－2	6	9	2
パーシモン	8－0	11－0	2－1	☆	9	20	1

Dグループ	西田	NITORO	FUTURO	千葉	勝点	得失	順位
西田FC	☆	0－10	0－9	1－5	0	-23	4
NITORO	10－0	☆	0－3	6－0	6	13	2
FUTURO	9－0	3－0	☆	7－0	9	19	1
千葉SC	5－1	0－6	0－7	☆	3	-9	3

PUMA. POCARI SWEAT the Football Journal ELGOLAZO HARMONY JAPANサッカーカレッジ Y's Athlete Support Inc. TOKYO ART サッカー大会.com

U8 大会 結果　～順位決定トーナメント～

※1-4位 決定戦

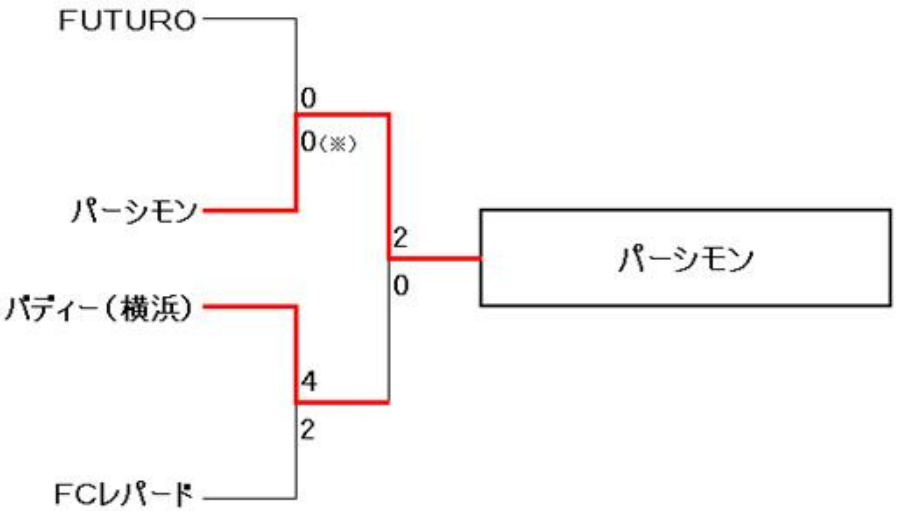

CHAMPION

※5-8位 決定戦

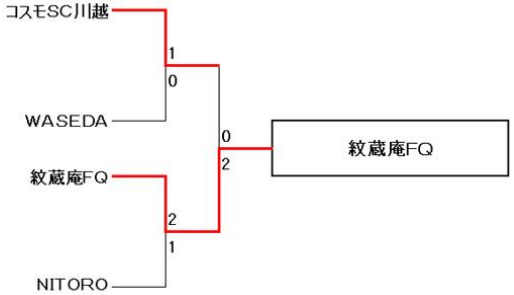

※9-12位 決定戦

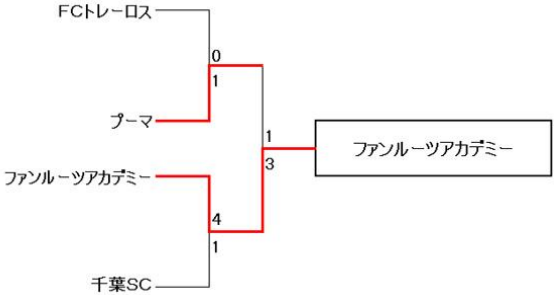

※13-16位 決定戦

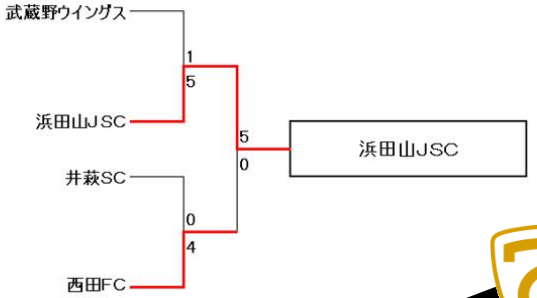

COPA PUMA TOREROS
2013 Primavera
www.fctoreros.net

U8 大会 風景

COPA PUMA TOREROS
2013 Primavera
www.fctoreros.net

U8 大会 風景

PUMA
パーフェクトサッカーアカデミー
POCARI SWEAT
the Football Journal ELGOLAZO
HARMONY
JAPANサッカーカレッジ
シューターサッカーを応援しよう
Y's Athlete Support Inc.
TOKYO ART
サッカー大会.com
東京スポーツレクリエーション専門学校

COPA PUMA TOREROS
2013 Primavera
www.fctoreros.net

お問合せ

コパ・プーマ・トレーロス 実行委員会 事務局

（住所）〒103-0028 東京都中央区八重洲1-7-4　株式会社ファンルーツ内

（電話）03-3272-5761　*土日・祝日を除く、平日（10:00-17:00)にお問合せ下さい。

（FAX）03-3272-0812

（メール）info@fctoreros.net

（トレーロス公式ブログ）　http://ameblo.jp/fctoreros

（緊急連絡先）　070-5562-2262